To Order Contact: Exact Tooling / www.exacttooling.com / sales@exacttooling.com / 888-988-8820

speroni
precision by design

MAGIS

The new
SPERONI STP MAGIS

Tool presetting and measuring system

has revolutionized the value of entry level tool measurement. The innovative *SIMPLE VISION* control delivers all of the needed measuring features and functions in a user friendly, clean and trouble-free single screen user interface.

***STP MAGIS**, la nuova generazione di apparecchi per la misura e registrazione utensili **SPERONI**, ha rivoluzionato il concetto di base della misura utensili. L'innovativo sistema SIMPLE VISION offre tutte le funzioni di misura necessarie in un'unica interfaccia a singola finestra ed un unico menu di facilissimo e intuitivo utilizzo.*

since
1963

To Order Contact: Exact Tooling / www.exacttooling.com / sales@exacttooling.com / 888-988-8820

Dal 1963 *SPERONI* progetta soluzioni d'avanguardia che garantiscono un maggior valore aggiunto agli utilizzatori finali di tutto il mondo. Velocità, precisione e semplicità di utilizzo sono alcune delle caratteristiche del sistema di misura *STP MAGIS automatico CNC*: insieme all'opzione *mandrino Autofocus*, permette l'esecuzione di cicli di misura completamente automatizzati, con risultati di misurazione indipendenti dall'operatore.

Since 1963 *SPERONI* has dedicated its design efforts to provide fundamentally sound solutions in order to generate the most value for its end users. Precision and ease of use are some of the features of the innovative designed driving system of *STP MAGIS CNC:* together with the optional *Autofocus Spindle*, you can now automatically execute measuring cycles adding speed and operator independent precision to your measurements.

STP MAGIS CNC

Mandrino autofocus / Autofocus Spindle

Sistema di bloccaggio utensile STP *MAGIS RKC* e riduzioni originali *SPERONI AIC* con dispositivo di bloccaggio automatico.
Proprietary design of STP *MAGIS RKC System* and *Original SPERONI AIC Sleeve* with an Automatic Integrated Clamping system.

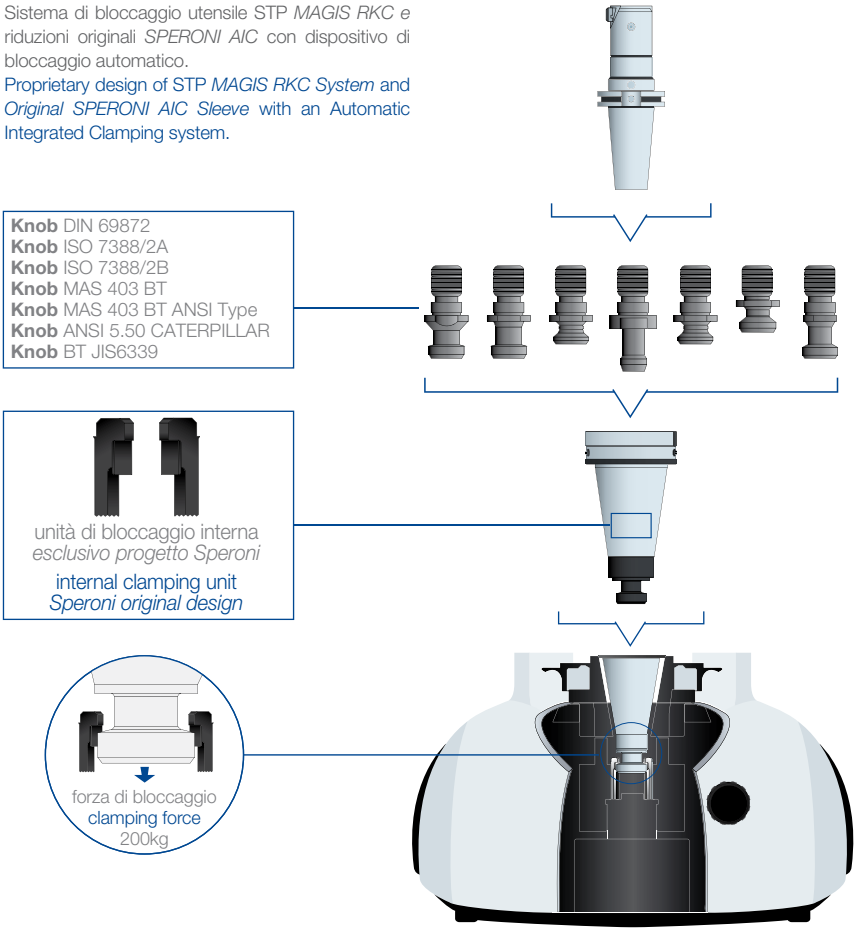

To Order Contact: Exact Tooling / www.exacttooling.com / sales@exacttooling.com / 888-988-8820

funzione RunOut / RunOut function

funzione Comparatore / Dial Indicator function

funzione PostProcessor / PostProcessor function

funzione Autofocus / Autofocus function

Il nuovo software di controllo *SIMPLE VISION* è più intuitivo e facile da utilizzare rispetto a qualsiasi altro sistema di visione presente sul mercato. Run-Out automatico, MaxP, Comparatore, Base Post Processor, Database Utensili di primo livello sono solo alcune delle funzioni incluse nel controllo *SIMPLE VISION* e inoltre la funzione di aiuto online garantisce un facile impiego.

The new *SIMPLE VISION* control is the most intuitive and easy to use vision system on the market today. Automatic Run-Out, MaxP, Dial Indicator, Base Post Processor, Basic Tool Data Management are only some of the features included in the new *SIMPLE VISION* control and a powerful help online function guarantees a trouble-free use.

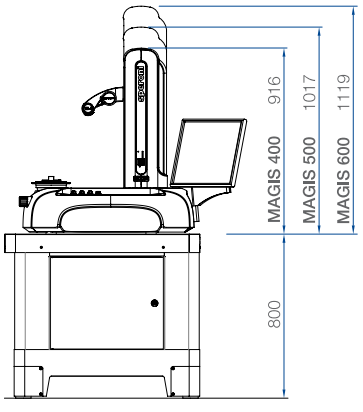

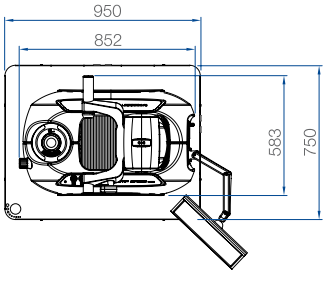

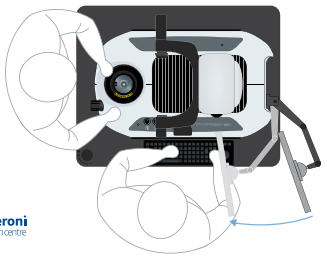

		MAGIS 400	MAGIS 500	MAGIS 600
max H (mm)	max H (mm)	400	500	600
max Ø (mm)	max Ø (mm)	350	350	350
oltrecorsa (mm)	snap gage (mm)	50	50	50
mandrino integrale ISO 50	integral spindle ISO 50	●	●	●
freno mandrino	spindle disk brake	●	●	●
punto di calibrazione integrato	integrated calibration master	●	●	●
autofocus	autofocus	○	○	○
movimento assi attivato pneumaticamente	pneumatically activated axis movement	●	●	●
comandi micrometrici X e Z	fine adjustment X & Z axis	●	●	●
dispositivo di bloccaggio PU	tool clamping system	○	○	○
risoluzione assi	axis resolution	1µm	1µm	1µm
T.I.R. @ 300mm	T.I.R. @ 300mm	< 5µm	< 5µm	< 5µm
concentricità mandrino	spindle concentricity	1µm	1µm	1µm
errore di riposizionamento asse (+/-)	axis positioning repeatability (+/-)	2µm	2µm	2µm
telecamera CCD	CCD camera	●	●	●
illuminatore episcopico	episcopy front light system	●	●	●
gestione icone di misura	click & drag icon management	●	●	●
gestione correttezza origini	adapter security management	●	●	●
supporto schermo integrato	integrated monitor support	●	●	●
touch screen 17"	touch screen 17"	○	○	○
unità di controllo *SIMPLE VISION* (PC)	*SIMPLE VISION* control (PC Based)	●	●	●
unità di controllo *EDGE 2.0* (PC)	*EDGE 2.0* control (PC Based)	○	○	○
unità di controllo *EDGE Pro* (PC)	*EDGE Pro* control (PC Based)	○	○	○
alimentazione (V)	power supply (V)	100 ÷ 230	100 ÷ 230	100 ÷ 230
potenza (KVA)	power consumption (KVA)	0.5	0.5	0.5
consumo aria (MpA)	pneumatic requirements (Mpa)	0.5 ÷ 0.7	0.5 ÷ 0.7	0.5 ÷ 0.7
massa (kg)	system weight (Kg)	200	230	260
A (mm)	H (mm)	916	1017	1119
L (mm)	L (mm)	852	852	852
P (mm)	W (mm)	583	583	583

standard ● *option* ○

speroni design centre

Caratteristiche ed opzioni sono soggette a modifiche o variazioni in base alle esigenze di mercato o legali. Dati tecnici, descrizioni e illustrazioni del presente opuscolo hanno solo valore indicativo. SPERONI si riserva il diritto di modificare i modelli descritti senza alcun preavviso.

STP equipment, models and options may vary due to specific market or legal requirements. The data in this catalog is purely indicative. For technical or commercial reasons SPERONI spa may modify the models described at any time.

To Order Contact: Exact Tooling / www.exacttooling.com / sales@exacttooling.com / 888-988-8820

750001115-01 / September 2014 · Speroni design

SPERONI spa · Via Po, 2 fraz. Sostegno - 27010 Spessa - PV - ITALIA
tel +39 0382 729720 · fax +39 0382 729734 · speroni@speronispa.com

Showrooms · Italy · Usa · Japan · Germany· Switzerland · England
India · France · Spain · Russia